PRESJEK 2-2

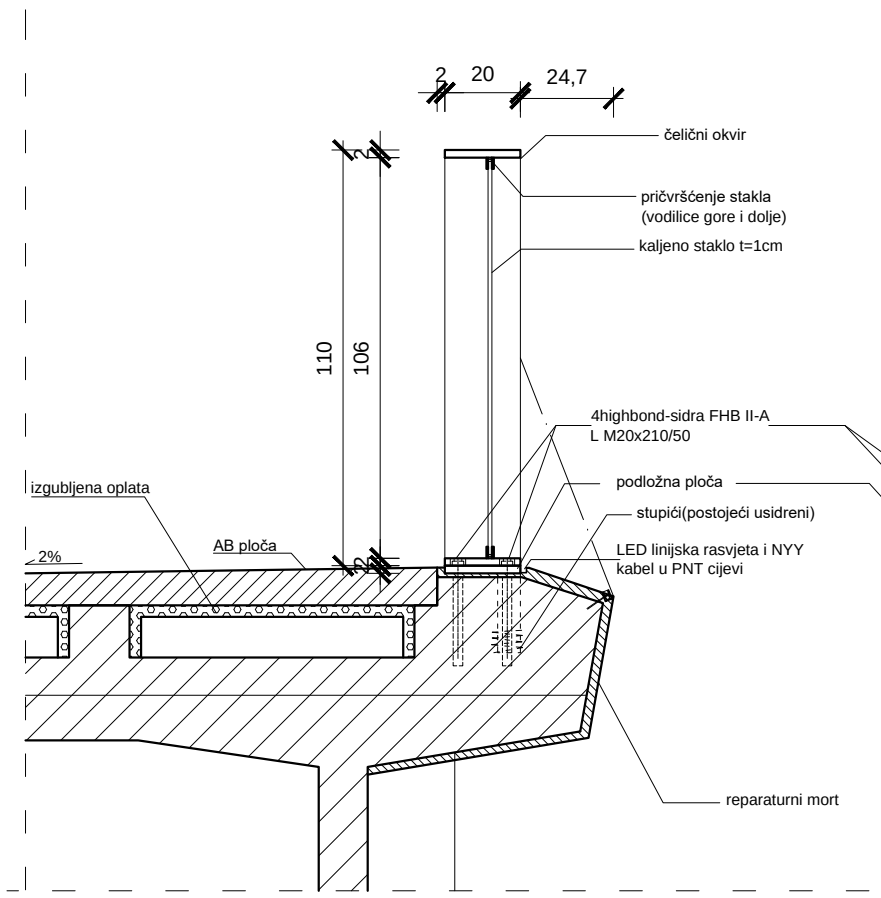


PRESJEK 1-1

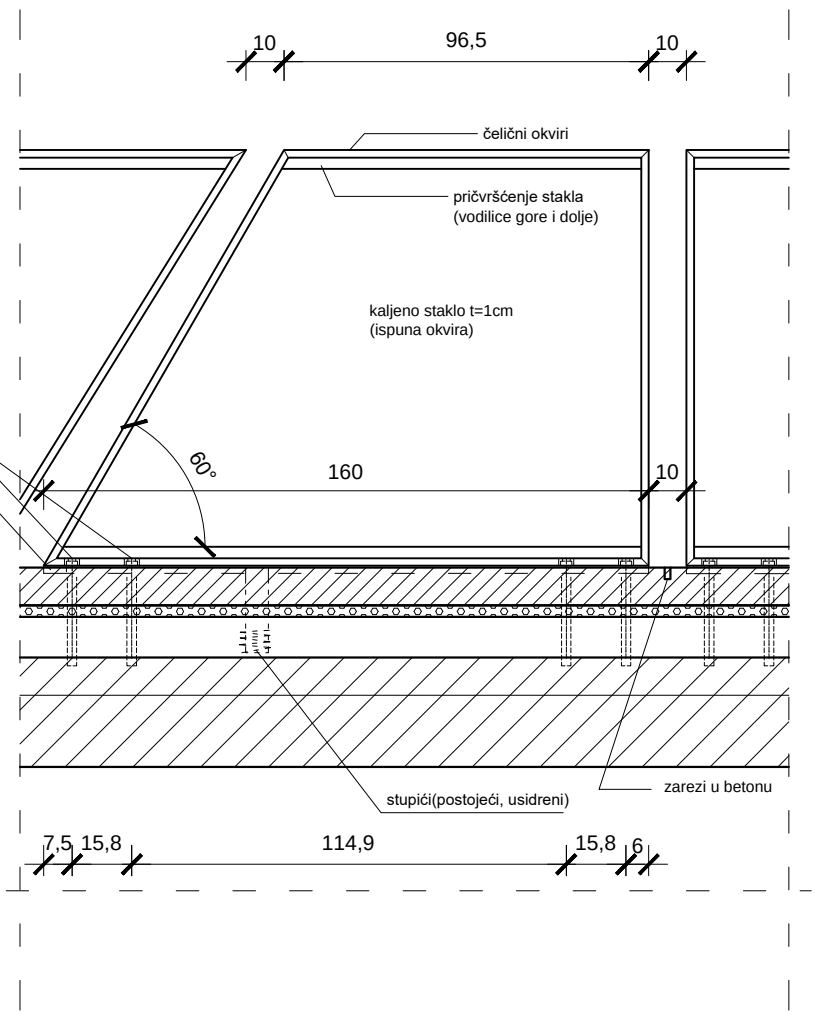


TLOCRT - presječeni okviri

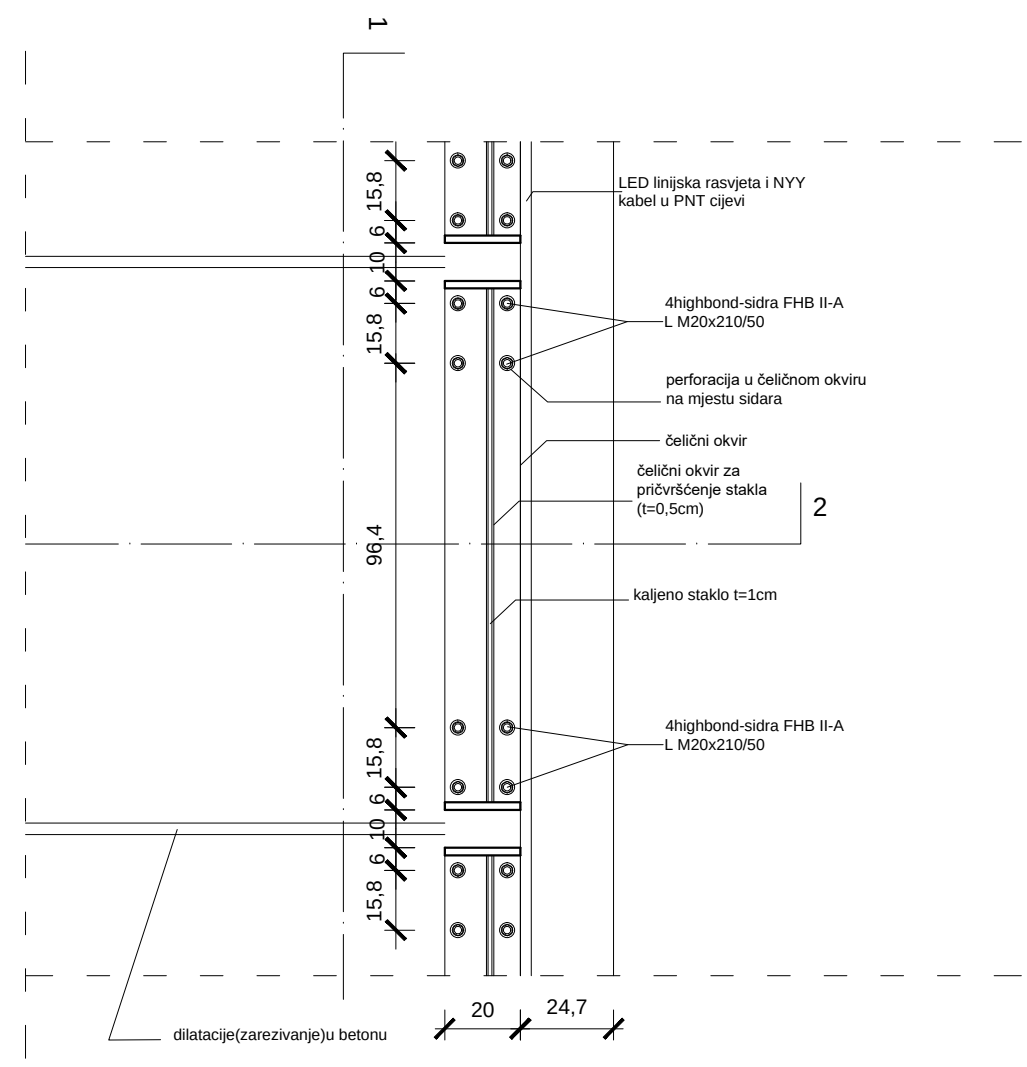


| | | | | | |
|---|---|---|---|---|---|
| transept STUDIO j.d.o.o. Ivanić Grad, Franje Jurinca 7 | DIREKTOR | Ivanka Laškarin | PROJEKTANTI | | Martin Laškarin mag.ing.arch. |
| | INVESTITOR | Grad Ivanić-Grad | | | Ana Laća mag.ing.arch. |
| | GRAĐEVINA | Most ulica kralja Tomislava | GLAVNI PROJEKTANT | | Berislav Medić dipl.ing građ. |
| | LOKACIJA | Ivanić-Grad, Ulica kralja Tomislava | | | |
| | FAZA PROJEKTA | Glavni projekt sanacije pomosta mosta | TD | P-03/14c | MJERILO 1:20 |
| | SADRŽAJ LISTA | detalj zaštitne ograde pješačke staze | DATUM | 5/15 | LIST BR. 18 |